フィールドクリンプ用ホース金具

金具形状

6014M

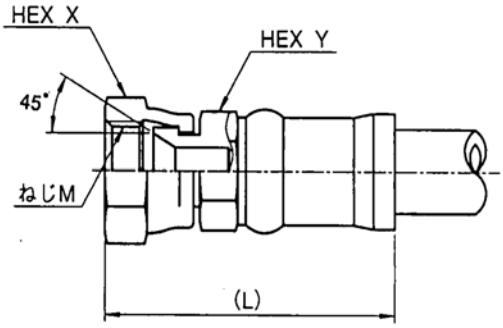

【特徴】
45°フレアー
メートルめねじメスシート

ホース内径	金具品番	金具の特徴				その他
		ネジ	HEX X	HEX Y	L	
9	GKC6014M 9AAA	M16X1.5	22	19	61	GKC6010M 9AADと結合可能
	GKC6014M 9AAB	M20X1.5	27	22	62	GKC6010M 9AABと結合可能
12	KKC6014M 12AAA	M22X1.5	27	22	68.5	KKC6010M 12AACと結合可能